ЛАДЗАВОД СВЕТОТЕХНИКИ НОВАЛАЙТ

LAD LED R320-1-MG-30 лира

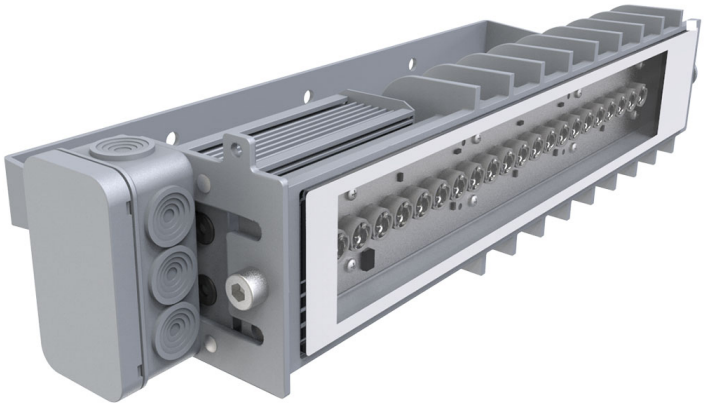

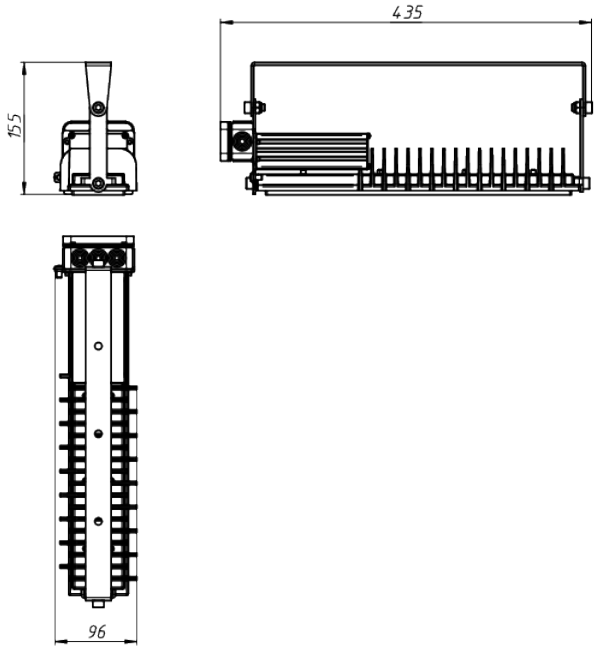

Модель / Артикул	LAD LED R320-1-MG-30 лира
Световой поток*, Лм	5232
Угол излучения	150*x70*
Энергопотребление, Вт	35
Цветовая температура**, К	5000K
Индекс цветопередачи***	Ra 70
Коэффициент мощности	0.95
Номинальное напряжение питания****, В	AC230
Влаго и пылезащита	IP65
Вид климатического исполнения	УХЛ1
Класс защиты от поражения эл. током	I
Диапазон рабочих температур	-65*C ... +70*C
Тип крепления	Лира
Габаритные размеры светильника*****, мм	435 x 96 x 155
Гарантийный срок	5 лет

Дорожное освещение

Уличное освещение

Промышленное освещение

Складское освещение

Спортивное освещение

Светодиоды

<1% Пульсации светового потока

Сертификат ЕАС

*Расчетный световой поток светильника
**Возможно изготовление светильников иной цветовой температуры
***Возможно изготовление светильников с иным индексом цветопередачи
****Более подробную информацию уточняйте у наших менеджеров
*****Габариты светильника могут незначительно отличаться

Документ сгенерирован автоматически. Дата генерации: 11-09-2024